Авторские права на конструкцию защищены тремя патентами РФ

РОСТЕВРОСТРОЙ



ОГРАЖДЕНИЕ-КАЛИТКА АНТИПАНИКА «РОСТОВ-ДОН К12Э»

ПАСПОРТ

РУКОВОДСТВО ПО ЭКСПЛУАТАЦИИ

РОСС RU.31771.04ЖЗМ1/ОС.29.2021/М01589
ТУ 4372-001-92150718-2011

Ростов - на - Дону

СОДЕРЖАНИЕ

№ раздела	Наименование раздела	№ стр.
1	НАЗНАЧЕНИЕ	3
2	ТЕХНИЧЕСКИЕ ДАННЫЕ	4
3	КОМПЛЕКТ ПОСТАВКИ	4
4	УСТРОЙСТВО И ПРИНЦИП РАБОТЫ	5
5	ТРЕБОВАНИЯ БЕЗОПАСНОСТИ	6
6	ПОДГОТОВКА К РАБОТЕ И ПОРЯДОК УСТАНОВКИ	6
7	ПРАВИЛА ЭКСПЛУАТАЦИИ	8
8	ХРАНЕНИЕ И ТРАНСПОРТИРОВАНИЕ	8
9	СВИДЕТЕЛЬСТВО О ПРИЁМКЕ	9
10	ГАРАНТИЙНЫЕ ОБЯЗАТЕЛЬСТВА	9
Приложение	Габаритные и установочные размеры ограждения-калитки антипаника «Ростов-Дон К12Э»	10
Инструкция по уходу за изделием		11

Уважаемый покупатель!

Просим Вас внимательно изучить настоящий документ (Паспорт. Руководство по эксплуатации).

1. НАЗНАЧЕНИЕ

Ограждение-калитка антипаника «Ростов-Дон К12Э» используется для эвакуационного или аварийного выхода, перекрытия потока людей, обеспечивает пропуск людей на проходных организаций, предприятий, а также в помещениях торговых центров, вокзалов и т.д.

Выпускаемые модели калиток представлены ниже:

Отгружено	Модель	Исполнение
	«Ростов-Дон К12Э» Ø25	Ограждение-калитка антипаника со створкой диаметром 25мм, стойки крашенные
	«Ростов-Дон К12Э» Ø32	Ограждение-калитка антипаника со створкой диаметром 32мм, стойки крашенные
	«Ростов-Дон К12Э» Ø32 НЕРЖ	Ограждение-калитка антипаника со створкой диаметром 32мм, стойки из нержавеющей стали

По условиям применения ограждения-калитки антипаника соответствуют группе УХЛ 4.2 по ГОСТ 15150-69. Ограждения-калитки антипаника предназначены для эксплуатации внутри помещения при температуре от +1°С до +50°С. Класс защиты IP40.

2. ТЕХНИЧЕСКИЕ ДАННЫЕ

Напряжение питания, В	12±2
Род тока	постоянный
Потребляемый ток, не более, А	0,5
Масса ограждения-калитки, не более, кг	17
Габаритные размеры	см. Приложение
Ширина перекрытия прохода, мм	1200
Допустимые статические усилия на середине преграждающей дуги, не более, кгс	8
Максимальная длина кабеля от калитки к источнику питания, м	1,4*

** Длины кабелей можно оговаривать при заказе. Рекомендуемое сечение приведено в табл. 1*

Таблица 1

Длина кабеля от БЭУ к источнику питания	Рекомендуемое сечение	Рекомендуемый тип кабеля (провода)
до 5м	0,5мм^2	ШВВП 2х0,5
до 20м	1,5мм^2	ПВС 2х1,5

3. КОМПЛЕКТ ПОСТАВКИ

Стойка УС1	1 шт.
Стойка УС2 для К12Э	1 шт.
Соединитель шарнирный в сборе (с деталями крепления: винт М5х8 –1шт., винт М8х20 –1шт., шайба 8.65Г –1шт.)	2 шт.
Створка К12Э с декоративной вставкой и якорем электромагнита	1 шт.
Паспорт. Руководство по эксплуатации	1 шт.

4. УСТРОЙСТВО И ПРИНЦИП РАБОТЫ

Ограждение-калитка антипаника К12Э состоит (см. Приложение) из стойки калитки **1** (стойка УС1), на которой установлены соединители шарнирные (шарниры) – верхний **2** и нижний **3**. С шарнирами соединена створка **4**, которая служит для перекрытия прохода.

Створка крепится к шарнирам винтами **5**. На конце створки установлен якорь электромагнита **6.** В нижней части стойки находится фланец для крепления калитки к полу (см. Приложение). Фланец закрыт декоративным кожухом **7.** Якорь в закрытом состоянии калитки входит в контакт с электромагнитом замковой стойки **8** (стойка УС2 для К12Э).

Створка ограждения - калитки удерживается электромагнитом, а при отключении питания электромагнита становится разблокированной.

При наличии на электромагните напряжения происходит удержание створки с усилием 8-10кгс.

Ограждение - калитка антипаника К12Э - односторонняя, обеспечивает пропуск только в одном направлении - при виде сверху створка поворачивается по часовой стрелке. При необходимости можно изменить направление открытия калитки. Для этого отвинтите с помощью ключа-шестигранника №5 два винта **9** крепления соединителя полудуг створки и с помощью отвертки разверните соединитель на 180 градусов (при этом якорь электромагнита тоже повернется на 180 градусов). Установите на место винты **9** крепления соединителя полудуг.

Резьбовые втулки **10** предназначены для установки муфт крепления горизонтальных перемычек в случае стыковки с ограждениями.

Внимание: максимальный угол открывания створки 90°, при большем угле возможна поломка калитки.

5. ТРЕБОВАНИЯ БЕЗОПАСНОСТИ

Ограждение-калитка антипаника должна быть установлена в соответствии с указаниями настоящего руководства по эксплуатации. Изготовитель не несет ответственности за ущерб, нанесенный в результате неправильной установки калитки, и отклоняет любые претензии.

6. ПОДГОТОВКА К РАБОТЕ И ПОРЯДОК УСТАНОВКИ

6.1. Распакуйте ограждение-калитку антипаника, проверьте её комплектность.

6.2. Соберите и установите соединители шарнирные на стойку калитки согласно рисунку ниже.

6.3. Установите на место створку **4** (см. Приложение). Для этого наденьте на шарниры **2** и **3** створку и зафиксируйте ее винтами М8 шестигранным ключом; во избежание отвинчивания винты рекомендуется устанавливать на резьбовой герметик (например, Loctite 222).

6.4. Подайте питание 12В. Сделайте разметку в полу под крепежные (анкерные) болты по отверстиям во фланцах стойки калитки **1** и стойки замковой **8**, установив калитку и стойку на рабочие места в положении калитки «закрыто». Подготовьте и закрепите крепежные (анкерные) болты (рекомендуемый размер болт М8, длина 80…100мм).

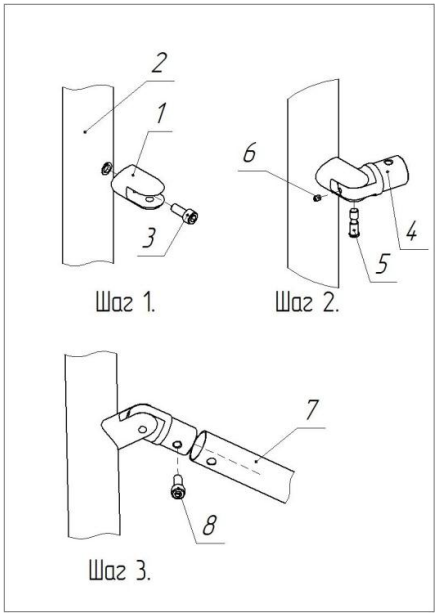

Рис. Схема сборки соединителя шарнирного

Шаг 1. Закрепите вилку 1 шарнира на стойке 2 с помощью винта 3 (М8х20).

Шаг 2. Вставьте проушину 4 шарнира в вилку и соедините их осью 5. Удерживая ось, зафиксируйте ее от выпадения винтом 6 (М5х8).

Шаг 3. Для крепления дуги 7 на проушине используйте винт 8 (М8х20).

6.5. После завершения монтажа изделие готово к работе.

Внимание!

Изготовитель оставляет за собой право вносить в конструкцию калитки усовершенствования, не ухудшающие потребительские свойства, без отражения их в данном документе (Паспорт. Руководство по эксплуатации).

7. ПРАВИЛА ЭКСПЛУАТАЦИИ

При эксплуатации не допускается:

- использование абразивных и химически активных веществ (в том числе ацетона, бензина, растворителей, хлорсодержащих и кислотосодержащих моющих веществ) для очистки наружных поверхностей; для ухода рекомендуется периодически протирать наружные поверхности из хромированной и нержавеющей стали полиролем для хрома;
- перемещение через зону прохода предметов, превышающих ширину проема прохода;
- прикладывание к преграждающей дуге усилий, превышающих паспортное значение.

8. ХРАНЕНИЕ И ТРАНСПОРТИРОВАНИЕ

Ограждение-калитку антипаника в оригинальной упаковке можно перевозить в контейнерах, закрытых железнодорожных вагонах, герметизированных отсеках самолетов, а также автомобильным транспортом с защитой от прямого воздействия атмосферных осадков и пыли в соответствии с правилами перевозки грузов, действующими на каждом виде транспорта. Хранение ограждения-калитки допускается в помещениях при температуре окружающего воздуха от -30°С до +50°С.

9. СВИДЕТЕЛЬСТВО О ПРИЁМКЕ

Ограждение-калитка антипаника «Ростов-Дон К12Э» соответствует техническим требованиям и требованиям безопасности, предъявляемым к группе УХЛ 4.2 по ГОСТ 15150-69 и признана годной к эксплуатации.

М. П.

Серийный номер для данной модели не предусмотрен.

Подпись _____

10. ГАРАНТИЙНЫЕ ОБЯЗАТЕЛЬСТВА

10.1. Изготовитель предоставляет гарантию на ограждение-калитку в течение 24 месяцев со дня продажи. В течение этого срока Изготовитель бесплатно устраняет дефекты или заменяет неисправные узлы. В гарантийные обязательства не входит бесплатная доставка неисправного изделия в сервисную службу или выезд технического персонала для ремонта. Если ремонт изделия невозможно произвести на месте установки и необходим демонтаж блоков (узлов), то назначается срок ремонта.

10.2. Гарантия Изготовителя не распространяется на узлы, вышедшие из строя по вине Заказчика, вследствие нарушения правил эксплуатации.

Дата продажи «____»_____202 г. М. П.

Подпись _____

Приложение

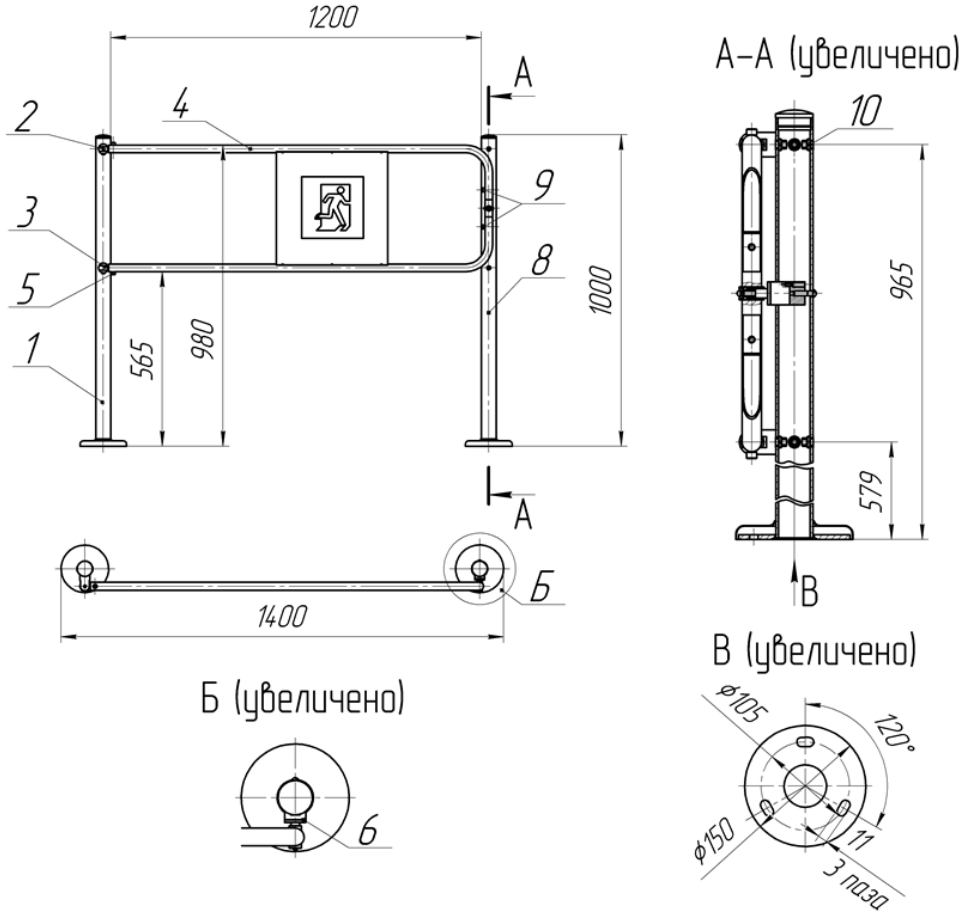

Габаритные и установочные размеры ограждения-калитки антипаника «Ростов-Дон К12Э»

Инструкция по уходу за изделием

Для ухода за **окрашенными поверхностями** рекомендуется периодически промывать их мягкой безворсовой салфеткой нейтральными моющими средствами, предназначенными для удаления масляных, жировых и других загрязнений. Для этого применять концентрированное нейтральное жидкое моющее средство «АКТИВ» (производитель НПО СпецСинтез**),**предназначенное для мытья загрязненных поверхностей из любых материалов (в т.ч. окрашенных и из нержавеющей стали) в соответствии с инструкцией по применению. Допускается применять аналогичные средства других производителей. После промывки протереть поверхности мягкой безворсовой салфеткой.

Категорически запрещается: использовать кислотные, щелочные моющие средства, растворители, абразивные средства и средства с содержанием ортофосфорной кислоты.

Для ухода за **поверхностями из нержавеющей и хромированной сталей** применять специальные средства: Спрей очиститель для нержавеющих сталей артикул 08113 компании «3М», «Металл-блик» НПО СпецСинтез, «Блеск стали», «Tophouse» и др. в соответствии с их инструкциями по применению. Периодичность обработки – не реже 1 раза в месяц.

Средство нанести на сухую холодную поверхность и тщательно растереть, затем протереть насухо чистой сухой салфеткой. Не наносите средство на горячие поверхности.

При обработке сильнозагрязненных металлических поверхностей предварительно очистите их с помощью универсальных нейтральных моющих средств (смотрите выше) с последующим мытьем чистой водой без содержания хлора.

Категорически запрещается: использование абразивных и химически активных веществ (в том числе ацетона, бензина, *хлорсодержащих* и кислотосодержащих моющих веществ), жёстких губок для очистки наружных поверхностей изделия.

Производитель: ООО ПК «РостЕвроСтрой»
Адрес: *344111, г. Ростов-на-Дону, пр. 40-летия Победы, д. 306а*
Тел.*: 8(863) 206-16-86(**многоканальный**), 269-99-34, 269-99-35, 269-99-36, 269-99-37, 269-99-38, 269-95-61*
Тел. технической поддержки: *8(863)-269-99-39*
E-mail: 2699935@rostovturniket.ru, 2699935@mail.ru
Сайт: *www.rostovturniket.ru, www.ростовтурникет.рф*